WIELORYB
0160

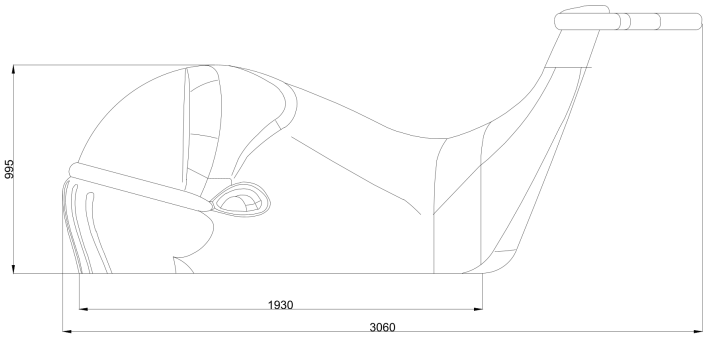

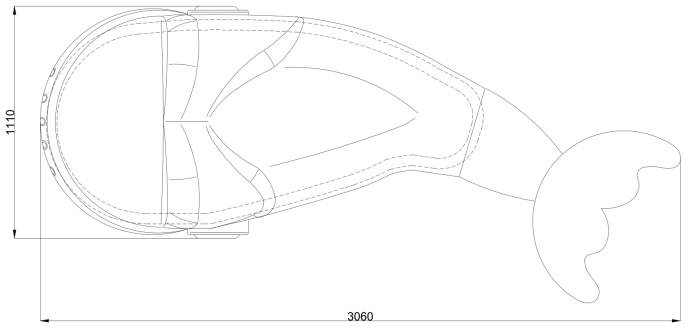

OPIS PODSTAWOWY:

Tryskająca atrakcja wodna w kształcie wieloryba stanowi wspaniałe towarzystwo dla dzieci lubiących zabawę w basenie. Opcjonalnie instalowana pompka ręczna zmienia Wieloryba w zabawkę interaktywną.

DANE TECHNICZNE / mm:

Wysokość:	1000
Szerokość:	1110
Długość:	3060

Waga:	60 kg
Wydajność pompy*:	3-6 [m^3/h]

* Jest możliwość ręcznej pompy

POL-GLASS | office@pol-glass.com | tel.: +48 91 88 11 900 | www.pol-glass.com

Szczegółowe informacje na temat produktu można znaleźć w karcie technicznej produktu. Zastrzegamy sobie prawo do zmiany specyfikacji produktu. Wszystkie produkty i jej projekty pozostają cały czas własnością POL-GLASS i nie mogą być wykorzystywane ani kopiowane bez pisemnej zgody.